ฝ่ายบริหารงานสาธารณสุข
เลขรับ 1648 / 69
วันที่ 26 / พย / 69
เวลา 13.10 น.

กองสาธารณสุข
รับที่ 4189 / 2569
วันที่ 25 พ.ย. 69
เวลา 16.30 น.

บันทึกข้อความ

ส่วนราชการ กองช่าง ฝ่ายสำรวจและออกแบบ โทร.0-4481-838

ที่ ชย 51005.1/ 1290 **วันที่** 25 พฤศจิกายน 2569

เรื่อง ขอส่งสำเนาประมาณราคา

เรียน ผู้อำนวยการกองสาธารณสุข

อ้างถึง บันทึกข้อความ กองสาธารณสุข ฝ่ายบริหารงานสาธารณสุข ที่ ชย 51006.1/1388 ลงวันที่ 26 สิงหาคม 2569 เรื่อง ขอความอนุเคราะห์กองช่าง สำรวจ ออกแบบและประมาณราคา ร่องระบายน้ำกรณีเร่งด่วน โรงพยาบาลส่งเสริมสุขภาพตำบลบ้านมูลกระบือ นั้น

พร้อมนี้ กองช่าง ฝ่ายสำรวจและออกแบบ ขอส่งสำเนาประมาณราคาโครงการก่อสร้างรางระบายน้ำโรงพยาบาลส่งเสริมสุขภาพตำบลบ้านมูลกระบือ ตำบลหนองคอนไทย อำเภอภูเขียว จังหวัดชัยภูมิ งบประมาณ 145,000 บาท รายละเอียดตามเอกสารแนบท้าย

จึงเรียนมาเพื่อดำเนินการในส่วนที่เกี่ยวข้องต่อไป

(นายนเรศ รักเพ็ง)
ผู้อำนวยการกองช่าง

☑ ฝ่ายบริหารงานสาธารณสุข
☑ ฝ่ายบริการสาธารณสุข
☐ ฝ่ายป้องกันและควบคุมโรค

(นายธีระพงษ์ แดนดี)
ผู้อำนวยการกองสาธารณสุข

- มอบคุณอมรรัตน์
ทราบนิยาย

(นางสาวอภิญญา อภัยฤทธิรงค์)
หัวหน้าฝ่ายบริหารงานสาธารณสุข

26 พ.ย. 2569

ฝ่ายสำรวจและออกแบบ
รับที่ 537/69
๑๐ ก.ย. 2569

รับที่ 2102
วันที่ 10 ก.ย. 2569
เวลา 14.00

บันทึกข้อความ

ส่วนราชการ กองสาธารณสุข ฝ่ายบริหารงานสาธารณสุข โทร. ๐๘๕-๕๙๓-๑๔๔-๕

ที่ ชย ๕๑๐๐๖.๑/ ๑๕๐๑ **วันที่** ๑๐ กันยายน ๒๕๖๙

เรื่อง ขอความอนุเคราะห์กองช่างสำรวจออกแบบและประเมินการแผนงาน/โครงการ ปีงบประมาณ ๒๕๗๐ และแผนสุขภาพระดับพื้นที่ ๕ ปี (พ.ศ.๒๕๗๑-๒๕๗๕) ขององค์การบริหารส่วนจังหวัดชัยภูมิ

เรียน ผู้อำนวยการกองช่าง

พร้อมนี้ กองสาธารณสุข ขอส่งสำเนาบันทึกข้อความที่ ชย ๕๑๐๐๖.๑/- ลงวันที่ กันยายน ๒๕๖๙ เรื่อง ขอความอนุเคราะห์กองช่างสำรวจออกแบบและประเมินการแผนงาน/โครงการ ปีงบประมาณ ๒๕๗๐ และแผนสุขภาพระดับพื้นที่ ๕ ปี (พ.ศ.๒๕๗๑-๒๕๗๕) ขององค์การบริหารส่วนจังหวัดชัยภูมิ รายละเอียดตามเอกสารที่แนบมาพร้อมนี้

(นายสังเวียน งาหัตถี)
นักวิชาการสาธารณสุขชำนาญการพิเศษ รักษาราชการแทน
ผู้อำนวยการกองสาธารณสุข

☑ สำรวจฯ ☐ ก่อสร้างฯ ☐ เครื่องกล
☐ ผังเมือง ☐ สาธารณูปโภค ☐ บริหารฯ
☐ ทุกฝ่าย.....

(นายนเรศ รักเพ็ง)
ผู้อำนวยการกองช่าง

สำเนาถูกต้อง

(นายชินวร ชมนาวัง)
นายช่างโยธาชำนาญงาน

ฝ่ายบริหารงานสาธารณสุข
เลขรับ 1176 / 67
วันที่ 8 / กย. / 67
เวลา 11.02 น.

กองสาธารณสุข
รับที่ 3085/2567
วันที่ 8 กย 69
เวลา 10.09 น.

บันทึกข้อความ

ส่วนราชการ โรงพยาบาลส่งเสริมสุขภาพตำบลบ้านมูลกระบือ อำเภอภูเขียว จังหวัดชัยภูมิ
ที่ ชย ๕๑๐๐๖.๒.๐๔๕/๑๙๓ **วันที่** ๘ กันยายน ๒๕๖๙
เรื่อง ขอความอนุเคราะห์กองช่างสำรวจออกแบบและประเมินการแผนงาน/โครงการ ปีงบประมาณ ๒๕๗๐ และแผนสุขภาพระดับพื้นที่ ๕ ปี (พ.ศ ๒๕๗๑ – ๒๕๗๕) ขององค์การบริหารส่วนจังหวัดชัยภูมิ

เรียน ผู้อำนวยการกองสาธารณสุข

ด้วยโรงพยาบาลส่งเสริมสุขภาพตำบลบ้านมูลกระบือ มีความประสงค์ที่จะดำเนินงานการพัฒนาสถานบริการให้มีคุณภาพมาตรฐานผ่านเกณฑ์คุณภาพปฐมภูมิ และปรับปรุงอาคารสถานที่และสิ่งแวดล้อมเพื่อเอื้อต่อความสะดวกสบายในการใช้บริการของประชาชน สร้างบรรยายกาศที่ดีในการให้บริการประชาชนอุ่นใจ ลดความแออัดในการเข้าใช้บริการในโรงพยาบาลของประชาชนในเขตรับผิดชอบ เพื่อรองรับการจัดทำแผนการใช้เงินบำรุงปีงบประมาณ ๒๕๗๐ และแผนสุขภาพระดับพื้นที่ ๕ ปี (พ.ศ ๒๕๗๑ – ๒๕๗๕) ขององค์การบริหารส่วนจังหวัดชัยภูมิ

เพื่อให้การดำเนินการเป็นไปตามแนวทางปฏิบัติ ระเบียบของกระทรวงการคลังว่าด้วยการจัดซื้อจัดจ้างและการบริหารพัสดุภาครัฐ พ.ศ.๒๕๖๐ เป็นไปด้วยความเรียบร้อย ถูกต้องตามหลักวิชาการช่างและหลักเกณฑ์การสำรวจ ออกแบบสิ่งก่อสร้างและประมาณราคา จึงขอความอนุเคราะห์เจ้าหน้าที่กองช่างองค์การบริหารส่วนจังหวัดชัยภูมิ ได้สำรวจออกแบบและประเมินการตามแผนงาน/โครงการ ตามรายละเอียดเอกสารแนบท้าย และขอขอบคุณมา ณ โอกาสนี้

จึงเรียนมาเพื่อโปรดทราบและพิจารณาดำเนินการต่อไป

(นายคมสันต์ ภูมิพัฒน์)
ผู้อำนวยการโรงพยาบาลส่งเสริมสุขภาพตำบลบ้านมูลกระบือ

(นายสังเวียน งาหัตถี)
นักวิชาการสาธารณสุขชำนาญการพิเศษ รักษาราชการแทน
ผู้อำนวยการกองสาธารณสุข

สำเนาถูกต้อง

(นายชินวร ชมนาวัง)
นายช่างโยธาชำนาญงาน

งานบริหารทั่วไป
โทร ๐๙๘-๖๒๙๒๔๙๕

(นางสาวอภิญญา อภัยฤทธิรงค์)
หัวหน้าฝ่ายบริหารงานสาธารณสุข
8 กย. 67

รายละเอียดแนบท้ายแผนงาน/โครงการ ปีงบประมาณ ๒๕๗๐
และแผนสุขภาพระดับพื้นที่ ๕ ปี (พ.ศ ๒๕๗๑ – ๒๕๗๕) ขององค์การบริหารส่วนจังหวัดชัยภูมิ
โรงพยาบาลส่งเสริมสุขภาพตำบลบ้านมูลกระบือ

ลำดับ	แผนงาน/โครงการ	จำนวน	หน่วย	สถานที่ดำเนินการ
๑.	ปรับปรุงหลังคาห้องอุบัติเหตุฉุกเฉิน	๑	หลัง	รพ.สต.บ้านมูลกระบือ
๒.	ปรับปรุงเสริมปูพื้นกระเบื้องด้านล่างอาคารสำนักงาน	๑	หลัง	รพ.สต.บ้านมูลกระบือ
๓.	ปรับปรุงห้องสุขาแยกชายหญิง	๑	หลัง	รพ.สต.บ้านมูลกระบือ
๔.	ปรับปรุงหลังคาโรงจอดรถผู้รับบริการ	๑	หลัง	รพ.สต.บ้านมูลกระบือ
๕.	ทาสีตัวอาคารทั้งหลัง	๑	หลัง	รพ.สต.บ้านมูลกระบือ
๖.	ซ่อมแซมหลังคาห้องครัว	๑	หลัง	รพ.สต.บ้านมูลกระบือ
๗.	ปรับปรุงหลังคาด้านหน้าบ้านพักเจ้าหน้าที่	๑	หลัง	รพ.สต.บ้านมูลกระบือ

สำเนาถูกต้อง

(นายชินวร ชมนาวัง)
นายช่างโยธาชำนาญงาน

แบบสรุปราคางานก่อสร้าง

โครงการ/งานก่อสร้าง :	ก่อสร้างรางระบายน้ำคอนกรีตพร้อมฝาตะแกรงเหล็กโรงพยาบาลส่งเสริมสุขภาพตำบลบ้านมูลกระบือ
สถานที่ก่อสร้าง :	โรงพยาบาลส่งเสริมสุขภาพตำบลบ้านมูลกระบือ ตำบลหนองคอนไทย อำเภอภูเขียว จังหวัดชัยภูมิ
หน่วยงานเจ้าของโครงการ	องค์การบริหารส่วนจังหวัดชัยภูมิ
รายละเอียด	ก่อสร้างรางระบายน้ำคอนกรีตพร้อมฝาตะแกรงเหล็ก
คำนวณราคาเมื่อวันที่	19 พฤศจิกายน 2569

หน่วย : บาท

ลำดับที่	รายการ	ค่าก่อสร้าง	หมายเหตุ
1 2 3	ค่างานก่อสร้าง ค่าครุภัณฑ์จัดซื้อ ค่าใช้จ่ายพิเศษตามข้อกำหนด	145,997.41	
สรุป	รวมค่าก่อสร้างทั้งโครงการ/งานก่อสร้าง	145,997.41	
	ราคาปรับเป็น หนึ่งแสนสี่หมื่นห้าพันบาทถ้วน	145,000.00	

ลงชื่อ ..... สำรวจ
(นางสาวกนกวรรณ หนองสระ) พนักงานจ้างเหมาบริการ

ลงชื่อ ..... สำรวจ
(นายสุวรรณ จันปัญญา) นายช่างโยธาปฏิบัติงาน

ลงชื่อ ..... ประมาณราคา
(นายชินวร ชมนาวัง) นายช่างโยธาชำนาญงาน

ลงชื่อ ..... ตรวจ
(นายเทอดชัย ทับโธสงค์) วิศวกรโยธาชำนาญการ

ลงชื่อ ..... ตรวจสอบ
(นางสาวพิรุณ ไชยคำภา) หัวหน้าฝ่ายสำรวจและออกแบบ

ลงชื่อ ..... เห็นชอบ
(นายนเรศ รักเพ็ง) ผู้อำนวยการกองช่าง

สำเนาถูกต้อง

(นายชินวร ชมนาวัง)
นายช่างโยธาชำนาญงาน

แบบสรุปค่าก่อสร้าง

โครงการ/งานก่อสร้าง :	ก่อสร้างรางระบายน้ำคอนกรีตพร้อมฝาตะแกรงเหล็กโรงพยาบาลส่งเสริมสุขภาพตำบลบ้านมูลก
สถานที่ก่อสร้าง :	โรงพยาบาลส่งเสริมสุขภาพตำบลบ้านมูลกระบือ ตำบลหนองคอนไทย อำเภอภูเขียว จังหวัดชัยภูมิ
หน่วยงานเจ้าของโครงการ	องค์การบริหารส่วนจังหวัดชัยภูมิ
รายละเอียด	ก่อสร้างรางระบายน้ำคอนกรีตพร้อมฝาตะแกรงเหล็ก
คำนวณราคาเมื่อวันที่	19 พฤศจิกายน 2569

หน่วย : บาท

ลำดับที่	รายการ	ค่างานต้นทุน	Factor F	ค่าก่อสร้าง	หมายเหตุ
	ส่วนงานที่ไหมวดงานก่อสร้าง				
	1.1 งานรื้อถอน	-	1.3073	145,997.41	
	1.2 งานโครงสร้าง	111,678.58			
	1.3 งานสถาปัตยกรรม	-			
	1.4 งานระบบประปาและสุขาภิบาล	-			
	1.5 งานระบบไฟฟ้า	-			
	เงื่อนไขการใช้ตาราง Factor F				
	เงื่อนไขล่วงหน้าจ่าย..... 0%				
	เงินประกันผลงานหัก..... 0%				
	ดอกเบี้ยเงินกู้..... 6%				
	ภาษีมูลค่าเพิ่ม..... 7%				
		111,678.58	**รวมค่าก่อสร้าง**	145,997.41	

ขนาดหรือเนื้อที่อาคาร จำนวน 1 ตารางเมตร เฉลี่ย - บาทต่อตารางเมตร

หมายเหตุ : แสดงแบบสรุปค่าก่อสร้าง รวม 145,997.41 บาทต่อ 1 หน่วย

ลงชื่อ ..... สำรวจ
(นางสาวกนกวรรณ หนองสระ) พนักงานจ้างเหมาบริการ

ลงชื่อ ..... สำรวจ
(นายสุวรรณ จันปัญญา) นายช่างโยธาปฏิบัติงาน

ลงชื่อ ..... ประมาณราคา
(นายชินวร ชมนาวัง) นายช่างโยธาชำนาญงาน

ลงชื่อ ..... ตรวจ
(นายเทอดชัย ทับไธสงค์) วิศวกรโยธาชำนาญการ

ลงชื่อ ..... ตรวจสอบ
(นางสาวพิรุณ ไชยคำภา) หัวหน้าฝ่ายสำรวจและออกแบบ

ลงชื่อ ..... เห็นชอบ
(นายนเรศ รักเพ็ง) ผู้อำนวยการกองช่าง

สำเนาถูกต้อง
(นายชินวร ชมนาวัง)
นายช่างโยธาชำนาญงาน

แบบแสดงรายการ ปริมาณ และราคา

กลุ่มงานที่ 1 หมวดงานก่อสร้าง

โครงการ/งานก่อสร้าง :	ก่อสร้างรางระบายน้ำคอนกรีตพร้อมฝาตะแกรงเหล็กโรงพยาบาลส่งเสริมสุขภาพตำบลบ้านมูลกระบือ
สถานที่ก่อสร้าง :	โรงพยาบาลส่งเสริมสุขภาพตำบลบ้านมูลกระบือ ตำบลหนองคอนไทย อำเภอภูเขียว จังหวัดชัยภูมิ
หน่วยงานเจ้าของโครงการ	องค์การบริหารส่วนจังหวัดชัยภูมิ
รายละเอียด	ก่อสร้างรางระบายน้ำคอนกรีตพร้อมฝาตะแกรงเหล็ก
คำนวณราคาเมื่อวันที่	19 พฤศจิกายน 2569

หน่วย : บาท

ลำดับที่	รายการ	จำนวน	หน่วย	ค่าวัสดุ		ค่าแรงงาน		รวม	หมายเหตุ
				ราคาต่อหน่วย	จำนวนเงิน	ราคาต่อหน่วย	จำนวนเงิน	ค่าวัสดุและแรงงาน	
1	**งานรื้อถอน**								
	รวมงานรื้อถอน							-	
	รวมงานรื้อถอน								
2	**งานโครงสร้าง**								
2.1	งานโครงสร้าง								
	- งานดินขุดถมกลับ	0.315	ลบ.ม.		-	99.00	31.19	31.19	
	- ทรายหยาบ	0.0275	ลบ.ม.	510.00	14.03	121.00	3.33	17.35	
	- คอนกรีตโครงสร้างกำลังอัดรูปลูกบาศก์ 240 กก./ตร.ซม.	0.14	ลบ.ม.	2,470.00	345.80	467.00	65.38	411.18	
	- คอนกรีตหยาบ	0.0275	ลบ.ม.	1,610.00	44.28	427.00	11.74	56.02	
	- ไม้แบบ 80%	1.0	ลบ.ฟ.	400.00	400.00		-	400.00	
	- ค่าแรงไม้แบบ	12.0	ตร.ม.	-	-	139.00	1,668.00	1,668.00	
	- ตะปู 3"	0.25	กก.	52.14	13.04		-	13.04	
2.2	งานเหล็กเสริม				-		-	-	
	- เหล็กเส้นกลมผิวเรียบ SR.24 RB.6	0.005	ตัน	21,850.00	109.25	4,900.00	24.50	133.75	
	- เหล็กเส้นกลมผิวเรียบ SR.24 RB.9	0.001	ตัน	21,150.00	21.15	3,900.00	3.90	25.05	
	- ลวดผูกเหล็ก	0.18	กก.	58.00	10.44		-	10.44	

แบบ ปร.1 แผ่นที่2/2

ลำดับที่	รายการ	จำนวน	หน่วย	ค่าวัสดุ		ค่าแรงงาน		รวม	หมายเหตุ
				ราคาต่อหน่วย	จำนวนเงิน	ราคาต่อหน่วย	จำนวนเงิน	ค่าวัสดุและแรงงาน	
	- เหล็กฉาก 50x50x4 มม.	0.60	ท่อน	408.00	244.80	184.00	110.40	355.20	
	- เหล็กแบน 2 นิ้ว หนา 6 มม.	1.97	ท่อน	454.00	894.38	142.00	279.74	1,174.12	
	รวมงานโครงสร้างต่อเมตร							**4,295.33**	
2.3	**รวมงานรางระบายน้ำคอนกรีตเสริมเหล็กพร้อมฝาตะแกรงเหล็ก**	26.00	ม.	4,295.33	111,678.58	-	-	**111,678.58**	รวมค่าแรง
3	**งานสถาปัตยกรรม**								
	รวมงานสถาปัตยกรรม								
4	**งานระบบประปาและสุขาภิบาล**								
	รวมระบบประปาและสุขาภิบาล								
5	**งานระบบไฟฟ้า**								
	รวมงานระบบไฟฟ้า								
	รวมหมวดงาน 1-5							**111,678.58**	

สำเนาถูกต้อง

(นายชินวร ชมนาวัง)

นายช่างโยธาชำนาญงาน



กองช่าง
องค์การบริหารส่วนจังหวัดชัยภูมิ

ก่อสร้างรางระบายน้ำคอนกรีตพร้อมฝาตะแกรงเหล็กโรงพยาบาลส่งเสริมสุขภาพตำบลบ้านมูลกระบือ
สถานที่ก่อสร้าง โรงพยาบาลส่งเสริมสุขภาพตำบลบ้านมูลกระบือ ตำบลหนองคอนไทย อำเภอภูเขียว จังหวัดชัยภูมิ
รายละเอียด ก่อสร้างอารางระบายน้ำคอนกรีตเสริมเหล็ก ยาว 26.00 เมตร

สำเนาถูกต้อง

(นายชินวร ชมนาวัง)
นายช่างโยธาชำนาญงาน

รายการทั่วไปประกอบแบบก่อสร้าง ตามมาตรฐาน

1. การดำเนินการทั่วไป

1.1 ผู้รับจ้างจะต้องทำความเข้าใจกับแบบทั้งหมด ตลอดจนเอกสารประกอบสัญญา ให้เข้าใจเสียก่อนที่จะเริ่มทำการทำการก่อสร้างเพื่อจะลำดับงานได้ถูกต้อง ไม่ผิดพลาดป้องกันปัญหาที่อาจจะเกิดขึ้น

1.2 รายละเอียดต่างๆและแบบขยายที่ให้ไว้ตามแบบ อาจเปลี่ยนแปลงไปตามความเหมาะสมกับที่เป็นจริงในงานก่อสร้าง รวมถึงรายการหรือรายละเอียดที่ไม่ได้แสดงไว้ ซึ่งจะได้กำหนดให้ในการก่อสร้างอีกครั้งหนึ่ง โดยผู้รับจ้างจะต้องเสนอปัญหาให้ผู้ว่าจ้างทราบ เพื่อพิจารณาตัดสินอีกที

1.3 วัสดุอุปกรณ์ที่ใช้กับอาคารหลังนี้ผู้รับจ้างจะต้องทำตามที่ระบุในแบบและรายการโดยจะต้องนำหรือทำตัวอย่างมาให้ผู้ว่าจ้างพิจารณาเห็นชอบเสียก่อนจึงจะนำมาใช้ได้ การขอใช้วัสดุเทียบเท่าผู้รับจ้างสามารถกระทำได้ โดยเสนอต่อผู้ว่าจ้างพิจารณา พร้อมตัวอย่างและเอกสารประกอบให้ผู้ว่าจ้างเพื่อพิจารณาอนุมัติ เมื่อได้รับการอนุมัติแล้วจึงนำไปใช้งานได้

1.4 ผู้รับจ้างจะต้องทำและวางแผนการทำงาน (FLOW CHART) แสดงรายละเอียดขั้นตอนวิธีการทำงานและเวลาที่จะใช้ในการก่อสร้าง และเสนอแผนดังกล่าวให้ผู้ว่าจ้างพิจารณาก่อนเริ่มทำการก่อสร้าง

2. งานปักผังทำระดับ (ใช้กรณี ถ้ามีในแบบ)

2.1 ผู้รับจ้างจะต้องทำการปักผังและทำระดับ ให้ถูกต้องตามที่ปรากฏในผังบริเวณ แบบแปลนและรายละเอียดของรูปแบบทุกประการ

2.2 การลดระดับหรือเปลี่ยนระดับพื้นต่างๆ ให้ถือตามที่ระบุในแบบสถาปัตยกรรมเป็นหลัก ดังนั้นก่อนทำการก่อสร้างโครงสร้างต่างๆ จะต้องตรวจสอบกับแบบสถาปัตยกรรมให้ละเอียดเสียก่อน หากพบการขัดแย้งหรือไม่สามารถทำตามแบบได้ให้แจ้งผู้ว่าจ้างเพื่อพิจารณาแก้ไข

3. งานฐานราก (ใช้กรณี ถ้ามีในแบบ)

3.1 ฐานรากเป็นคอนกรีตเสริมเหล็กตามแบบขยายทางวิศวกรรม

3.2 ระดับความลึกของฐานรากเป็นไปตามแบบขยายและรายการประกอบแบบทางวิศวกรรม

4. งานคอนกรีต งานปูน (ใช้กรณี ถ้ามีในแบบ)

4.1 งานคอนกรีตและงานปูนทั้งหมด ใช้ปูนซิเมนต์ กำลังรับแรงอัด 240 KSC. เมื่อถอดแบบแล้วผิวของคอนกรีตจะต้องได้ดิ่งได้ฉากและ ระดับในทางราบ ส่วนของเสาหรือคานตอนใดที่จะต้องฝังเหล็กหรือน็อต จะต้องจัดวางหรือฝัง ให้ถูกต้องตามตำแหน่งก่อนก่อนทำการเทคอนกรีต โดยจะต้องจัดวางให้เรียบเสมอกันให้เรียบร้อย

4.2 คอนกรีตโครงสร้างทั่วไป ใช้ปูนซิเมนต์ กำลังรับแรงอัด 240 KSC. จากชิ้นทดสอบทรงลูกบาศก์คอนกรีต ขนาด 15 X 15 X 15 ซม. ที่อายุ 28 วัน

5. งานพื้นอาคาร (ใช้กรณี ถ้ามีในแบบ)

5.1 พื้นอาคารเป็นพื้นคอนกรีตเสริมเหล็ก ตามแบบขยายทางวิศวกรรม

5.2 ผิวพื้นในส่วนต่างๆของอาคาร ให้เป็นไปตามรายการพื้นและรายละเอียดประกอบ

6. งานผนัง (ใช้กรณี ถ้ามีในแบบ)

6.1 รายละเอียดผิวผนัง ให้เป็นไปตามรายการผนัง หรือแบบขยาย หรือรายละเอียดตามรูปด้าน

7. งานหลังคา (ใช้กรณี ถ้ามีในแบบ)

7.1 โครงหลังคา เป็นเหล็กตามขนาดที่ระบุในแบบ พร้อมทาสีกันสนิม

8. งานฝ้าเพดาน (ใช้กรณี ถ้ามีในแบบ)

8.1 ฝ้าเพดานโดยทั่วไปเป็นไปตามผังฝ้าเพดาน รายการฝ้าเพดาน

8.2 หากแบบระบุเป็นฝ้าเพดาน GYMSUM BOARDฉาบเรียบให้ใช้โครงเคร่าเหล็กชุบสังกะสีกันสนิม @ 0.40ม.

9. งานวงกบ ประตู หน้าต่าง ช่องแสง (ใช้กรณี ถ้ามีในแบบ)

9.1 วงกบที่เป็นไม้เนื้อแข็ง ตามแบบขยายและรายการประตู–หน้าต่าง

9.2 วงกบและบานกรอบ ALUMINUM ขนาดหน้าตัดตามแบบขยาย

10. งานกระจก (ใช้กรณี ถ้ามีในแบบ)

10.1 กระจกโดยทั่วไป ขนาดความหนา 5 มม.

11. งานระบบประปาสุขาภิบาล (ใช้กรณี ถ้ามีในแบบ) ให้ติดตั้งและเดินท่อระบบสุขาภิบาล ตามแบบและรายการประกอบแบบทางสุขาภิบาลโดยให้ยึดถือตามมาตรฐานของการประปานครหลวง หรือ ประปาส่วนภูมิภาค

11.1 ท่อ PVC โดยให้ถูกต้องตามลักษณะงาน

11.2 ท่อทุกชนิดให้ใช้ข้อต่อ ข้องอทุกจุดเลี้ยว ท่อน้ำทิ้งต้องลาดเอียงไม่น้อยกว่า 1 : 200

11.3 ระบบระบายน้ำเสียต้องผ่านถังบำบัด ก่อนต่อลงบ่อพักน้ำ

11.4 ติดตั้งประตูน้ำ (STOP VALVE)ก่อนต่อเข้าสุขภัณฑ์ทุกตัว

11.5 ให้ติดตั้งก๊อกน้ำล้างพื้น 1 จุดทุกห้องน้ำ

11.6 บ่อพักน้ำ (MH) คอนกรีตหล่อชิ้นรูป

12. งานระบบไฟฟ้า (ใช้กรณี ถ้ามีในแบบ) ให้ยึดถือตามแบบมาตรฐานการไฟฟ้านครหลวงหรือภูมิภาค หรือ ตามที่เขตกำหนด

12.1 ให้ติดตั้งและเดินสายระบบไฟฟ้าระบบแสงสว่างและระบบเครื่องปรับอากาศ ตามแบบระบบไฟฟ้า

12.2 การติดตั้งดวงโคมให้ติดตั้งตามแบบที่แสดงในผังไฟฟ้าในกรณีที่ติดตั้งดวงโคมกับฝ้าเพดานจะต้องจัดเคร่าฝ้าให้พอดีกับดวงโคม หรือต้องเพิ่มโครงเคร่าเพื่อความแข็งแรงตามความเหมาะสม

12.3 อุปกรณ์สวิทช์ ,ปลั๊ก ใช้บล็อก ฝาครอบพลาสติกตามระบุในแบบ

12.4 สายไฟฟ้า ตามแบบ และประมาณราคา

12.5 ท่อร้อยสายไฟ ใช้ท่อ PVC (สีเหลือง)

12.6 ตู้ MDB

12.7 จุดติดตั้ง เครื่องปรับอากาศ ให้เดินสายไฟฟ้าทิ้งไว้ ให้เจ้าของโครงการระบุภายหลัง

13. งานทาสี (ใช้กรณี ถ้ามีในแบบ) งานทาสีโดยทั่วไป ผู้รับจ้างจะต้องทำการเตรียมผิววัสดุให้เรียบร้อยเสียก่อนจึงจะทาสีได้ ส่วนที่เป็นไม้จะต้องอุดโป้วและขัดด้วยกระดาษทรายจนเรียบแล้วปล่อยให้พื้นผิวแห้งสนิท งานเหล็กจะต้องทารองพื้นด้วยสีกันสนิมเสียก่อนจึงจะทาสีจริงทับหน้า ผนัง ฝ้าเพดาน ที่เป็นคอนกรีตบล็อก กระเบื้องใยหิน หรือวัสดุที่เป็นผิวฉาบปูนให้ใช้สีพลาสติคอิมัลชั่น หรือสีอครีลิค หรือสีอีพ็อกซี

ประเภทของสีใช้ตามข้อกำหนดดังนี้

สีรองพื้นสำหรับปูนใหม่

สีรองพื้นสำหรับปูนเก่า

สีอะครีลิคชนิดทาภายนอก

สีอะครีลิคชนิดทาภายใน

สีทารองพื้นสำหรับงานเหล็ก

สีย้อมสีไม้สำหรับภายนอกและภายใน

สีน้ำสำหรับทาไม้

สีทาพื้นไม้ภายนอก

สีทาพื้นไม้ภายใน

ใช้สีรองพื้นปูนใหม่กันด่าง

ใช้น้ำยารองพื้นปูนทับสีเก่า

สำเนาถูกต้อง

(นายชินวร ชมนาวัง)

นายช่างโยธาชำนาญงาน

กองช่าง
องค์การบริหารส่วน
จังหวัดชัยภูมิ

โครงการ

ก่อสร้างรางระบายน้ำ
โรงพยาบาลส่งเสริมสุขภาพตำบล
บ้านมูลกระบือ

คณะทำงาน:

(นางสาวกนกวรรณ หนองสระ)
พนักงานจ้างเหมาบริการ

(นางสาวศศิธร พรประไพ)
พนักงานจ้างเหมาบริการ

(นายอธิวัฒน์ ดวงชัยภูมิ)
ผู้ช่วยนายช่างโยธา

(นายสุวรรณ จันปัญญา)
นายช่างโยธาปฏิบัติงาน

(นายเทอดชัย ทับโธสงค์)
วิศวกรโยธาชำนาญการ
สย.13852

ตรวจสอบ :

(นางสาวพิรุณ ไชยคำภา)
หัวหน้าฝ่ายสำรวจและออกแบบ

เห็นชอบ :

(นายนเรศ รักเพ็ง)
ผู้อำนวยการกองช่าง

แผ่นที่	1
แบบหมายเลข	รวม
A–01	11

หมายเหตุ
ให้ยึดตัวเลขในแบบเป็นหลัก ประกอบการก่อสร้างหากมีการเปลี่ยนแปลงนอกเหนือจากแบบให้เป็นไปตามความคิดเห็นของผู้ควบคุมงานเท่านั้น



แผนที่ก่อสร้างโดยสังเขป

scale not to scale

สำเนาถูกต้อง

(นายชินวร ชมนาวัง)
นายช่างโยธาชำนาญงาน

กองช่าง
องค์การบริหารส่วน
จังหวัดชัยภูมิ

โครงการ

ก่อสร้างรางระบายน้ำ
โรงพยาบาลส่งเสริมสุขภาพตำบล
บ้านมูลกระบือ

คณะทำงาน:

(นางสาวกนกวรรณ หนองสระ)
พนักงานจ้างเหมาบริการ

(นางสาวศศิธร พรประไพ)
พนักงานจ้างเหมาบริการ

(นายอธิวัฒน์ ดวงชัยภูมิ)
ผู้ช่วยนายช่างโยธา

(นายสุวรรณ จันบัญญา)
นายช่างโยธาปฏิบัติงาน

(นายเทอดชัย ทับไธสงค์)
วิศวกรโยธาชำนาญการ
สย.13852

ตรวจสอบ :

(นางสาวพิรุณ ไชยคำภา)
หัวหน้าฝ่ายสำรวจและออกแบบ

เห็นชอบ :

(นายนเรศ รักเพ็ง)
ผู้อำนวยการกองช่าง

แผ่นที่	2
แบบหมายเลข	รวม
A–02	11

หมายเหตุ
ให้ยึดตัวเลขในแบบเป็นหลัก ประกอบการก่อสร้างหากมีการเปลี่ยนแปลงนอกเหนือจากแบบให้เป็นไปตามความคิดเห็นของผู้ควบคุมงานเท่านั้น

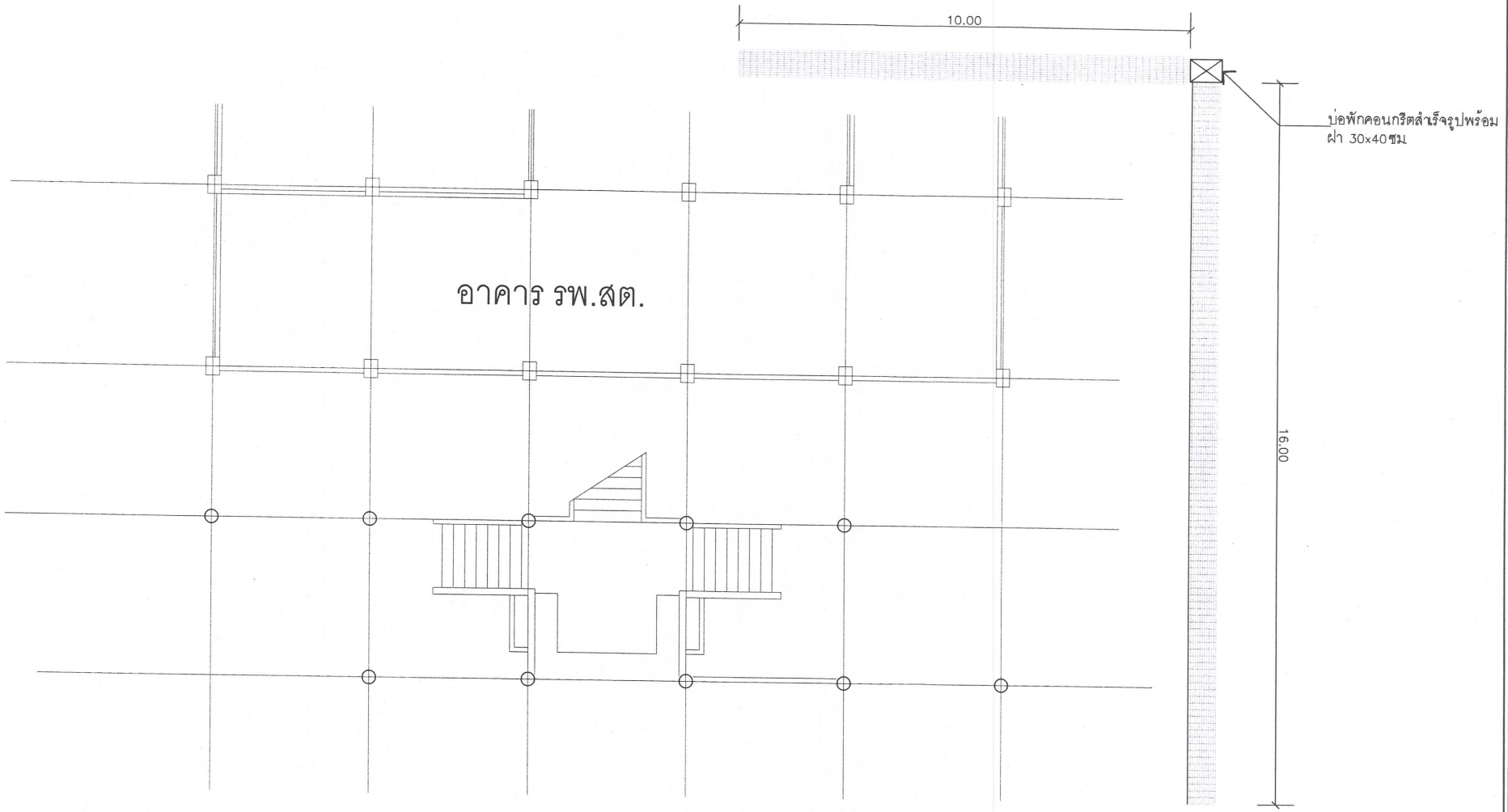

สำเนาถูกต้อง

(นายชินวร ชมนาวัง)
นายช่างโยธาชำนาญงาน

กองช่าง
องค์การบริหารส่วน
จังหวัดชัยภูมิ

โครงการ

ก่อสร้างรางระบายน้ำ
โรงพยาบาลส่งเสริมสุขภาพตำบล
บ้านมูลกระบือ

คณะทำงาน:

(นางสาวกนกวรรณ หนองสระ)
พนักงานจ้างเหมาบริการ

(นางสาวศศิธร พรประไพ)
พนักงานจ้างเหมาบริการ

(นายอธิวัฒน์ ดวงชัยภูมิ)
ผู้ช่วยนายช่างโยธา

(นายสุวรรณ์ จันปัญญา)
นายช่างโยธาปฏิบัติงาน

(นายเทอดชัย ทับโสงค์)
วิศวกรโยธาชำนาญการ
สย.13852

ตรวจสอบ :

(นางสาวพิรุณ โชยคำภา)
หัวหน้าฝ่ายสำรวจและออกแบบ

เห็นชอบ :

(นายนเรศ รักเพ็ง)
ผู้อำนวยการกองช่าง

แผ่นที่	5
แบบหมายเลข	รวม
A–05	11

หมายเหตุ
ให้ยึดตัวเลขในแบบเป็นหลัก ประกอบการก่อสร้างหากมีการเปลี่ยนแปลงนอกเหนือจากแบบให้เป็นไปตามความคิดเห็นของผู้ควบคุมงานเท่านั้น

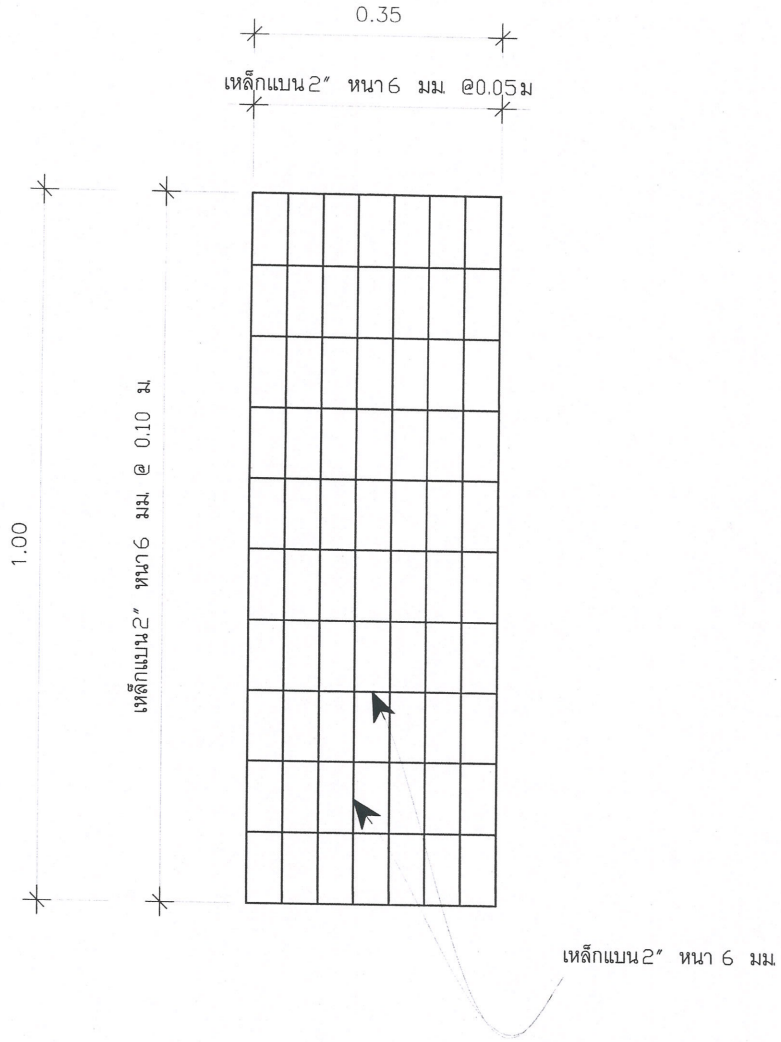

แปลนฝาปิดรางระบายน้ำ ตะแกรงเหล็ก

มาตราส่วน –

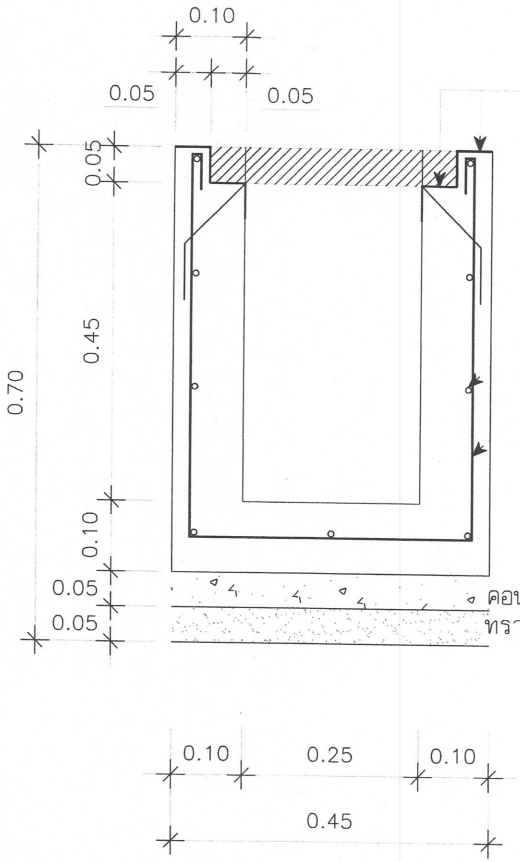

รูปตัดรางระบายน้ำ

มาตราส่วน 1:10

สำเนาถูกต้อง

(นายชินวร ชมนาวัง)

นายช่างโยธาชำนาญงาน

กองช่าง
องค์การบริหารส่วน
จังหวัดชัยภูมิ

โครงการ

ปรับปรุงอาคาร
โรงพยาบาลส่งเสริมสุขภาพตำบล
บ้านมูลกระบือ

คณะทำงาน:

(นางสาวกนกวรรณ หนองสระ)
พนักงานจ้างเหมาบริการ

(นางสาวศศิธร พรประไพ)
พนักงานจ้างเหมาบริการ

(นายอธิวัฒน์ ดวงชัยภูมิ)
ผู้ช่วยนายช่างโยธา

(นายสุวรรณ จันปัญญา)
นายช่างโยธาปฏิบัติงาน

(นายเทอดชัย ทับไธสงค์)
วิศวกรโยธาชำนาญการ
สย.13852

ตรวจสอบ :

(นางสาวพิรุณ ไชยคำภา)
หัวหน้าฝ่ายสำรวจและออกแบบ

เห็นชอบ :

(นายนเรศ รักเพ็ง)
ผู้อำนวยการกองช่าง

แผ่นที่	11
แบบหมายเลข	รวม
SN–02	11

หมายเหตุ
ให้ยึดตัวเลขในแบบเป็นหลัก ประกอบการก่อสร้างหากมีการเปลี่ยนแปลงนอกเหนือจากแบบให้เป็นไปตามความคิดเห็นของผู้ควบคุมงานเท่านั้น